orte OT 3DH 102

Funkcjonalność & lekkość
Orte jest z definicji formą ekonomiczną, która kryje w sobie funkcjonalność i wszechstronność. Lekkość konstrukcji idzie w parze z wytrzymałością potwierdzoną certyfikatem.

Duże możliwości
Prostota projektu i szerokie możliwości ustawienia krzesła sprawiają, że Orte jest idealny do codziennego użytku w biurze, domu, restauracji, holu, stołówce i przestrzeni publicznej.

OT 3DH 102 / Dane techniczne

● Standard ○ Opcja

Mechanik	KODE	
Drehbar, höhenberstellbar	A	●
Wippmechanik mit Verriegelung in 1 Position und Höhenverstellung	C	○
Drehbar, höhenverstellbar mit Bewegungsmöglichkeit in 2 Dimension	AR5	○

Gasfeder	KODE	
Schwarz		●
Verchromt		○

Fußkreuz	KODE	
Kunststofffußkreuz schwarz (Nylon) Ø700 + Standardring schwarz + Rollen DEMA	17	●
Kunststofffußkreuz schwarz (Nylon) Ø700 + Ring weiß (RW) rot (RR) oder grün (RG) + Rollen DEMA	17R	○
Fußkreuz poliertes Aluminium (Chromeffekt) Ø 690 + Rollen DEMA	22	○
Fußkreuz pulverbeschichtet, Alu Ø 690 + Rollen DEMA	23	○

OT 3DH 102 / Dane techniczne

Armlehnen	KODE

Wygenerowano ze strony www.bejot.eu Wszelkie prawa zastrzeżone.

Ohne Armlehnen		●
Armlehnen pulverbeschichtet (Farbgebung nach Bejot-Musterkatalog)	**P20P**	○
Armlehnen pulverbeschichtet (Farbgebung nach Bejot-Musterkatalog)+Lederarmauflage nach BejotMusterkatalog	**P21P**	○
Verchromte Armlehnen	**P20C**	○
Verchromte Armlehnen + Armauflage im Echtleder bezogen (Farbgebung nach Bejot-Musterkatalog)	**P21C**	○

Rollen	**KODE**	
Harte Rollen für weiche Böden Ø 65 mit Bremsen	**DEMA**	●
Weiche Rollen für harte Böden Ø 65 mit Bremsen	**DEMAD**	○
Universallrollen verchtomt	**DEMD-C**	○

Steppung (Stiche)	**KOD**	
Steppung in Polsterfarbe		●
Steppung (Stiche) in Farbe: weiß, grau, orange, rot, grün oder schwarz für Sessel mit Leder bezogen, oder mit Kunstleder Keimo, Valencia oder Stoff Silvertex bezogen		○

Wygenerowano ze strony www.bejot.eu Wszelkie prawa zastrzeżone.

OT 3DH 102 / Wymiary

Wymiary mają charakter orientacyjny i mogą się różnić w zależności od wybranej konfiguracji produktu. Zawsze spełnione są wymogi normy.

wysokość siedziska: wymiar gabarytowy	**A**
wysokość siedziska: pomiar zgodny z norma PN EN 1335-1	**B**
regulacja wysokości fotela	**C**
regulacja wysokości oparcia	**D**
regulacja wysokości zagłówka	**E**
szerokość gabarytowa fotela/ ⌀ krzyżaka	**F**
szerokość siedziska	**G**
szerokość oparcia	**H**
szerokość miedzy podłokietnikami	**I**
regulacja wysokości podłokietników	**K**
długość oparcia	**L**
głębokość gabarytowa fotela	**M**
regulacja głębokości siedziska / długość siedziska	**N**

Wygenerowano ze strony www.bejot.eu Wszelkie prawa zastrzeżone.

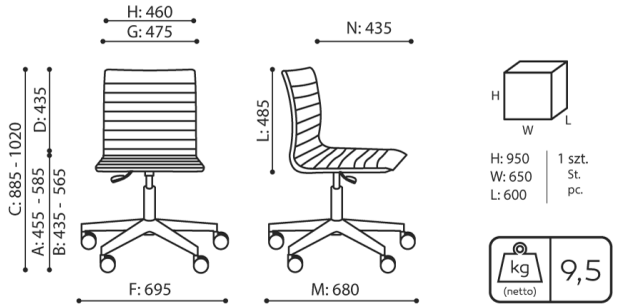

OT 3DH 102

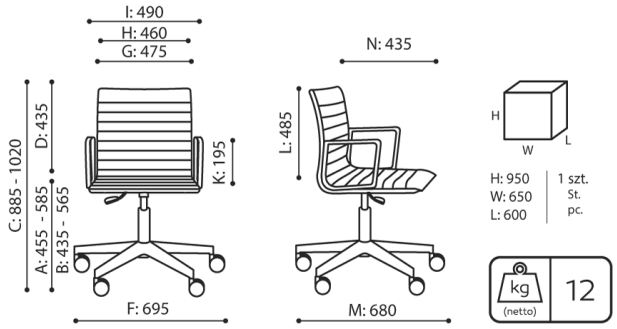

OT 3DH 102 PN

Wygenerowano ze strony www.bejot.eu Wszelkie prawa zastrzeżone.