momo MO 1T2 black

Czysta dynamika
Śmiały wizerunek to coś co wyróżnia kolekcję Momo. Charakterystyczne linie designu emanują czystą dynamiką i sportowym stylem. Momo ma dawać radość z codziennego użytkowania i podkreślać indywidualizm użytkownika.

Wysoka jakość
Wysokiej jakości wykonanie i materiały, odpowiedni dobór kolorów oraz funkcjonalne rozwiązania wyrażają naszą pasję do tworzenia ikonowych produktów. W Momo połączyliśmy trzy rzeczy: technologię, artystyczne podejście oraz funkcjonalność.

MO 1T2 black / Dane techniczne

● Standard ○ Opcja

Mechanizm

Synchro z blokadą oparcia w 4 położeniach (zakres regulacji odchylenia: oparcia 22°, siedziska 13°)	**M**	●
Synchro z blokadą oparcia w 4 położeniach (zakres regulacji odchylenia: oparcia 22°, siedziska 13°), z regulacją głębokości siedziska	**M+X**	○
Synchro samoważący - siła sprężyny dopasowuje się automatycznie do ciężaru siedzącego, zakres regulacji odchylenia (oparcia 20°, siedziska 5°)	**B**	○
Synchro samoważący - siła sprężyny dopasowuje się automatycznie do ciężaru siedzącego, zakres regulacji odchylenia (oparcia 20°, siedziska 5°) oraz regulacją głębokości siedziska (zakres 58mm)	**B+X**	○
Synchro samoważący - siła sprężyny dopasowuje się automatycznie do ciężaru siedzącego, zakres regulacji odchylenia (oparcia 20°, siedziska 6°) oraz regulacją głębokości siedziska (zakres 60mm)	**SW**	○

Dodatkowe regulacje	**KOD**
Regulacja wysokości podparcia lędźwiowego	●
Oparcie bez podparcia lędźwiowego	○

Oparcie

Z tkaniny	●

Wygenerowano ze strony www.bejot.eu Wszelkie prawa zastrzeżone.

MO 1T2 black / Dane techniczne

Podstawa	KOD	
Krzyżak czarny plastikowy (nylon) Ø700 + ring standard czarny + kółka DEM (RB)	**17**	●
Krzyżak czarny plastikowy (nylon) Ø700+ring kolor: biały(RW)/ czerwony(RR)/ zielony(RG)+kółka DEM	**17R**	○
Krzyżak aluminium polerowane (efekt chrom) Ø 690 + kółka DEM	**22**	○
Krzyżak aluminiowy malowany proszkowo na ALU Ø 690 + kółka DEM	**23**	○
Krzyżak aluminium polerowane (efekt chrom) Ø 700 SB + kółka DEM	**32**	○
Krzyżak aluminiowy malowany proszkowo Ø700 SB + kółka DEM	**33**	○
Krzyżak aluminium polerowane (efekt chrom) Ø 700 SBF Flexi**(umożliwiający ruch 3D)+kółka DEM	**34**	○
Krzyżak aluminiowy malowany proszkowo Ø700 SBF Flexi** (umożliwiający ruch 3D) + kółka DEM	**35**	○

** 1 twardość: dla użytkowników do 90 kg(L)

Podłokietniki	KOD	
Bez podłokietników		●
Podłokietniki regulowane góra-dół (zakres 80 mm) z miękką nakładką plus:		
• konstr. nylonowa czarna/nakładka termopoliuretanowa (TPU) w pełni recyklingowa	**P48B**	○
• konstr. malowana proszkowo ALU/nakładka termopoliuretanowa (TPU) w pełni recyklingowa	**P48A**	○
• konstr. aluminium poler. (efekt chrom)/nakładka termopoliuretanowa (TPU) w pełni recyklingowa	**P48C**	○
• konstrukcja nylonowa czarna, nakładka PU-z regulacją przód-tył i na boki (3D)	**P3DB**	○

Kółka	KOD	
Twarde kółka na miękką powierzchnię Ø 65	**DEM**	●
Twarde kółka na miękką powierzchnię Ø 65 z hamulcem	**DEMA**	○
Miękkie kółka na twardą powierzchnię Ø 65	**DEMD**	○
Miękkie kółka na twardą powierzchnię Ø 65 z hamulcem	**DEMAD**	○
Kółka uniwersalne, chrom	**DEMD-C**	○

Wygenerowano ze strony www.bejot.eu Wszelkie prawa zastrzeżone.

MO 1T2 black / Wymiary

Wymiary mają charakter orientacyjny i mogą się różnić w zależności od wybranej konfiguracji produktu. Zawsze spełnione są wymogi normy.

wysokość siedziska: wymiar gabarytowy	**A**
wysokość siedziska: pomiar zgodny z norma PN EN 1335-1	**B**
regulacja wysokości fotela	**C**
regulacja wysokości oparcia	**D**
regulacja wysokości zagłówka	**E**
szerokość gabarytowa fotela/ ⌀ krzyżaka	**F**
szerokość siedziska	**G**
szerokość oparcia	**H**
szerokość miedzy podłokietnikami	**I**
regulacja wysokości podłokietników	**K**
długość oparcia	**L**
głębokość gabarytowa fotela	**M**
regulacja głębokości siedziska / długość siedziska	**N**

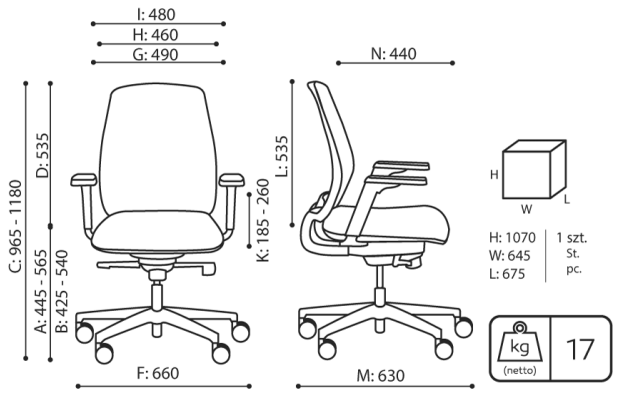

MO 1T2

momo MO 1T2 white

Czysta dynamika
Śmiały wizerunek to coś co wyróżnia kolekcję Momo. Charakterystyczne linie designu emanują czystą dynamiką i sportowym stylem. Momo ma dawać radość z codziennego użytkowania i podkreślać indywidualizm użytkownika.

Wysoka jakość
Wysokiej jakości wykonanie i materiały, odpowiedni dobór kolorów oraz funkcjonalne rozwiązania wyrażają naszą pasję do tworzenia ikonowych produktów. W Momo połączyliśmy trzy rzeczy: technologię, artystyczne podejście oraz funkcjonalność.

MO 1T2 white / Dane techniczne

● Standard ○ Opcja

Mechanizm

Synchro z blokadą oparcia w 4 położeniach (zakres regulacji odchylenia: oparcia 22°, siedziska 13°)	**M**	●
Synchro z blokadą oparcia w 4 położeniach (zakres regulacji odchylenia: oparcia 22°, siedziska 13°), z regulacją głębokości siedziska	**M+X**	○
Synchro samoważący - siła sprężyny dopasowuje się automatycznie do ciężaru siedzącego, zakres regulacji odchylenia (oparcia 20°, siedziska 5°)	**B**	○
Synchro samoważący - siła sprężyny dopasowuje się automatycznie do ciężaru siedzącego, zakres regulacji odchylenia (oparcia 20°, siedziska 5°) oraz regulacją głębokości siedziska (zakres 58mm)	**B+X**	○
Synchro samoważący - siła sprężyny dopasowuje się automatycznie do ciężaru siedzącego, zakres regulacji odchylenia (oparcia 20°, siedziska 6°) oraz regulacją głębokości siedziska (zakres 60mm)	**SW**	○

Dodatkowe regulacje	**KOD**	
Regulacja wysokości podparcia lędźwiowego		●
Oparcie bez podparcia lędźwiowego		○

Oparcie	**KOD**	
Z tkaniny		●

Wygenerowano ze strony www.bejot.eu Wszelkie prawa zastrzeżone.

MO 1T2 white / Dane techniczne

Podstawa	KOD	
Krzyżak czarny plastikowy (nylon) Ø700 + ring standard czarny + kółka DEM (RB)	**17**	●
Krzyżak czarny plastikowy (nylon) Ø700+ring kolor: biały(RW)/ czerwony(RR)/ zielony(RG) + kółka DEM	**17R**	○
Krzyżak aluminium polerowane (efekt chrom) Ø 690 + kółka DEM	**22**	○
Krzyżak malowany proszkowo na biało (RAL 9010)+ kółka DEM	**23W**	○
Krzyżak aluminium polerowane (efekt chrom) Ø 700 SB + kółka DEM	**32**	○
Krzyżak aluminiowy malowany proszkowo Ø700 SB + kółka DEM	**33**	○
Krzyżak aluminium polerowane (efekt chrom) Ø 700 SBF Flexi**(umożliwiający ruch 3D)+kółka DEM	**34**	○
Krzyżak aluminiowy malowany proszkowo Ø700 SBF Flexi** (umożliwiający ruch 3D) + kółka DEM	**35**	○

** 1 twardość: dla użytkowników do 90 kg(L)

Podłokietniki	KOD	
Bez podłokietników		●
Podłokietniki regulowane góra-dół (zakres 80 mm) z miękką nakładką plus:		
• konstr. nylonowa czarna/nakładka termopoliuretanowa (TPU) w pełni recyklingowa	**P48B**	
• konstr. aluminium poler. (efekt chrom)/nakładka termopoliuretanowa (TPU) w pełni recyklingowa	**P48C**	○
• konstr.malowana proszkowo na biało/nakładka czarna termopoliuretanowa(TPU) w pełni recyklingowa	**P48W**	○
• konstr. nylonowa biała, nakładka czarna PU - z regulacją przód-tył i na boki	**P53W**	○

Kółka	KOD	
Twarde kółka na miękką powierzchnię Ø 65	**DEM**	●
Twarde kółka na miękką powierzchnię Ø 65 z hamulcem	**DEMA**	○
Miękkie kółka na twardą powierzchnię Ø 65	**DEMD**	○
Miękkie kółka na twardą powierzchnię Ø 65 z hamulcem	**DEMAD**	○
Kółka uniwersalne, chrom	**DEMD-C**	○

* Momo white - dostępne do wyczerpania zapasów magazynowych

Wygenerowano ze strony www.bejot.eu Wszelkie prawa zastrzeżone.

MO 1T2 white / Wymiary

Wymiary mają charakter orientacyjny i mogą się różnić w zależności od wybranej konfiguracji produktu. Zawsze spełnione są wymogi normy.

wysokość siedziska: wymiar gabarytowy	**A**
wysokość siedziska: pomiar zgodny z norma PN EN 1335-1	**B**
regulacja wysokości fotela	**C**
regulacja wysokości oparcia	**D**
regulacja wysokości zagłówka	**E**
szerokość gabarytowa fotela/ ⌀ krzyżaka	**F**
szerokość siedziska	**G**
szerokość oparcia	**H**
szerokość miedzy podłokietnikami	**I**
regulacja wysokości podłokietników	**K**
długość oparcia	**L**
głębokość gabarytowa fotela	**M**
regulacja głębokości siedziska / długość siedziska	**N**

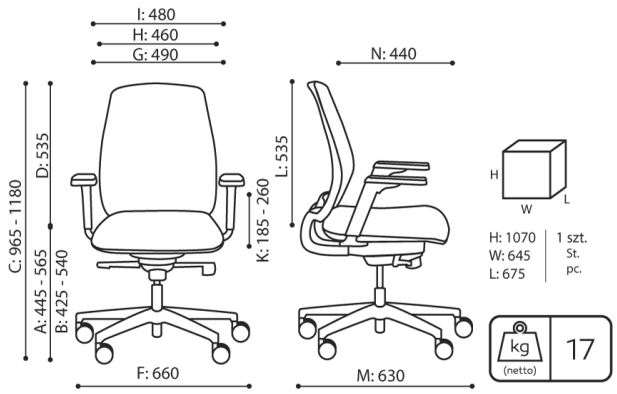

MO 1T2